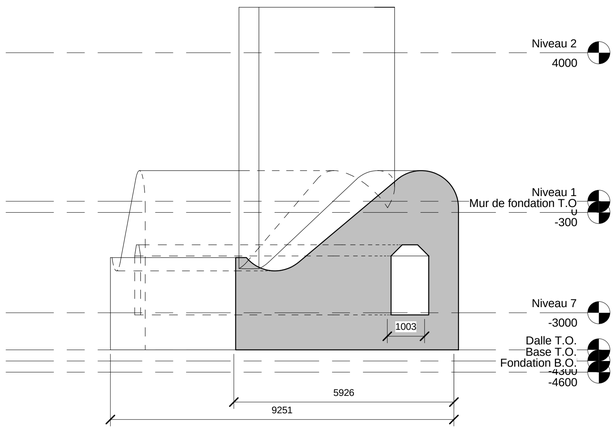

3 Coupe 3
1 : 75

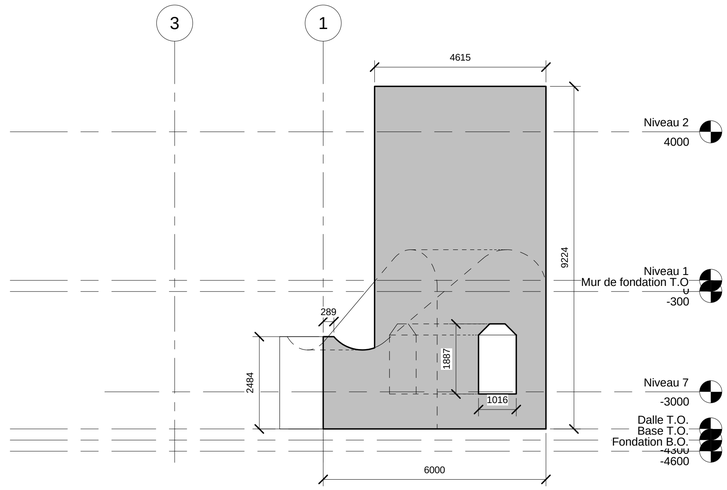

2 Coupe 5
1 : 75

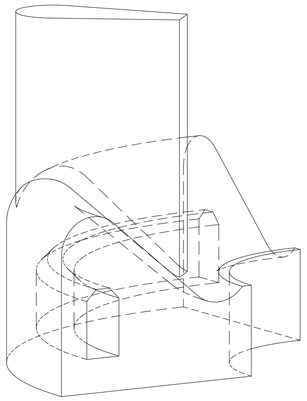

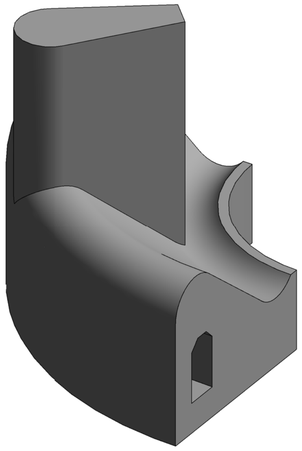

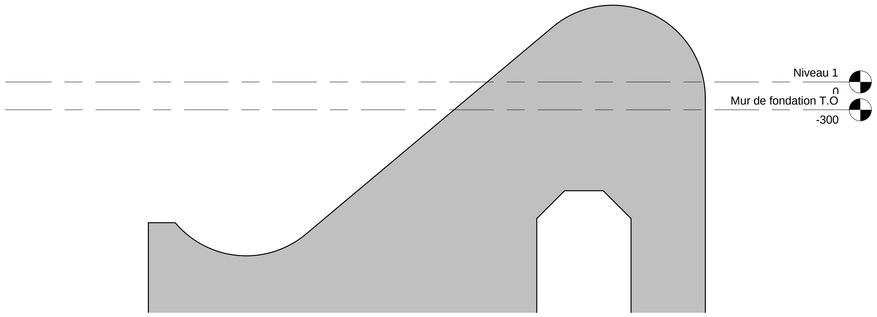

5 Pers 1

6 Pers 2

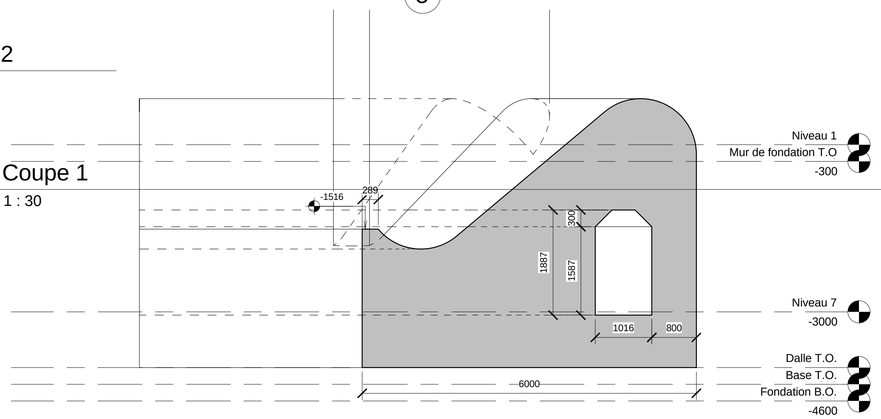

7 Coupe 1
1 : 30

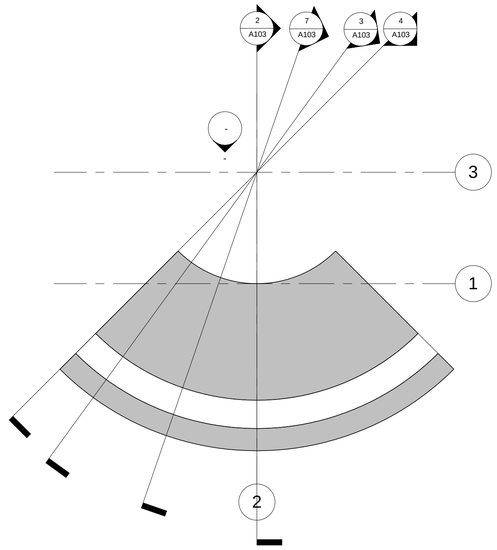

AUTODESK.

www.autodesk.com/revit

Conseiller
Adresse
Adresse
Téléphone
Fax
e-mail

Conseiller
Adresse
Adresse
Téléphone
Fax
e-mail

Conseiller
Adresse
Adresse
Téléphone
Fax
e-mail

Conseiller
Adresse
Adresse
Téléphone
Fax
e-mail

N°	Description	Date

Propriétaire

Nom du projet

Sans nom

Numéro du projet	Numéro du projet
Date	Date de fin
Dessiné par	Auteur
Vérifié par	Vérificateur
A103	
Echelle	Comme indiqué

07/10/2016 14:35:46

8 Niveau 7
1 : 100